23 891 001 **BAULOOP СМЕСИТЕЛЬ ОДНОРЫЧАЖНЫЙ ДЛЯ РАКОВИНЫ, DN 15 L-SIZE**

ОПИСАНИЕ ПРОДУКТА

- монтаж на одно отверстие
- металлический рычаг
- GROHE Longlife керамический картридж 28 мм
- с ограничителем температуры
- GROHE StarLight хромированное покрытие поверхности
- GROHE EcoJoy - 5,7 л/мин
- система быстрого монтажа
- поворотный трубкообразный излив
- нажимной донный клапан 1 1/4", пластик
- гибкая подводка
- профессиональная серия

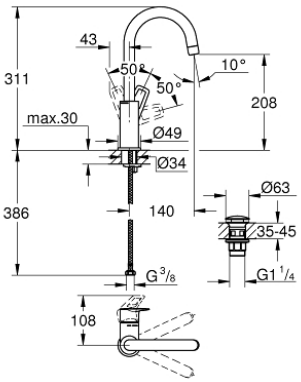

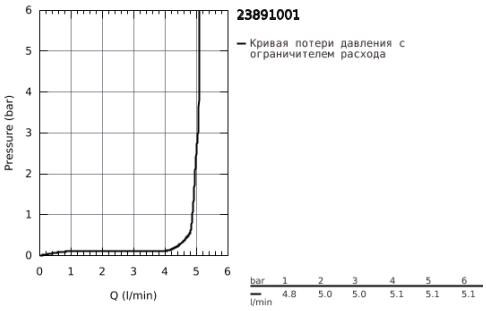

23 891 001 **BAULOOP СМЕСИТЕЛЬ ОДНОРЫЧАЖНЫЙ ДЛЯ РАКОВИНЫ, DN 15 L-SIZE**

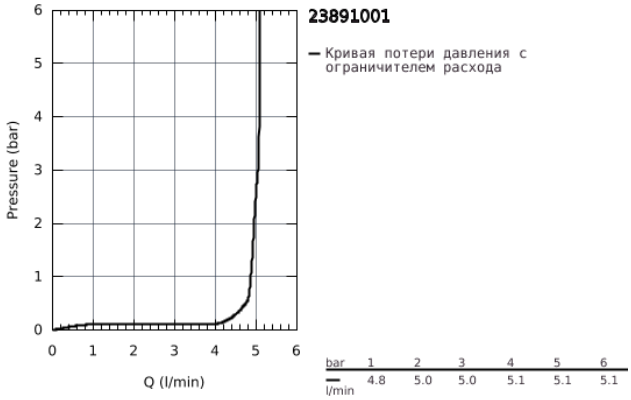

bar	1	2	3	4	5	6
l/min	4.8	5.0	5.0	5.1	5.1	5.1

23 891 001 **BAULOOP СМЕСИТЕЛЬ ОДНОРЫЧАЖНЫЙ ДЛЯ РАКОВИНЫ, DN 15 L-SIZE**

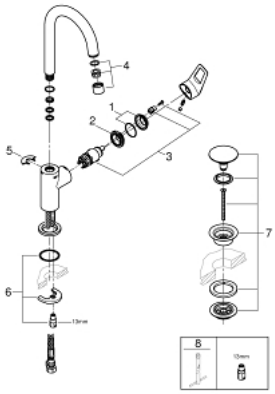

ЗАПАСНЫЕ ЧАСТИ

1: Колпак (Order-nr. 46581000)

2: Крепежное кольцо (Order-nr. 46715000)

3: Картридж (Order-nr. 46580000)

4: Аэратор (Order-nr. 13935000)

5: Страховочное кольцо (Order-nr. 4825700M)

6: Обратное резьбовое соединение (Order-nr. 46249000)

7: Сливной нажимной гарнитур (Order-nr. 65807000)

8: Монтажный ключ (Order-nr. 19017000)*

* Optional accessories