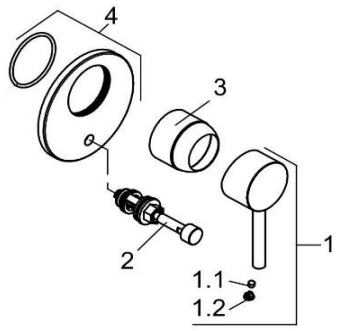

387163976		Unterputz-Wannenfüll- und Brause-Einhandmischer	concealed single lever bath and shower mixer
1	7373139-00	HEBEL BOZZ	LEVER BOZZ
1.1	92204601-00	GEWINDESTIFT	GRUB SCREW
1.2	93019739-00	STOPFEN	PLUG
2	7809839-00	UP - UMSTELLUNG	DIVERTER, CONCEALED
3	92215439-00	ABDECKKAPPE	COVER CAP
4	7448739-00	UP - ROSETTE	ESCUTCHEON, CONCEALED