32 653 DC3 **ATRIO СМЕСИТЕЛЬ ОДНОРЫЧАЖНЫЙ ДЛЯ ВАННЫ, НАПОЛЬНЫЙ МОНТАЖ**

ОПИСАНИЕ ПРОДУКТА

- комплект верхней монтажной части для
- 45 984
- без встраиваемой части
- GROHE SilkMove керамический картридж 35 мм
- с ограничителем температуры
- GROHE StarLight хромированное покрытие поверхности
- автоматический переключатель: ванна/душ
- излив с аэратором
- вынос 301 мм
- встроенный обратный клапан в душевом отводе 1/2"
- держатель ручного душа
- ручной душ Sena Stick (26 465)
- душевой шланг Silverflex 1.250 мм
- с защитой от обратного потока
- минимальное давление 1,0 бар

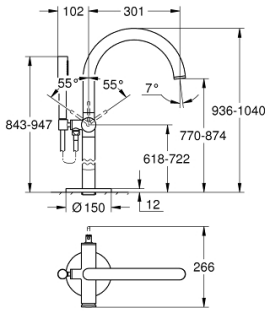

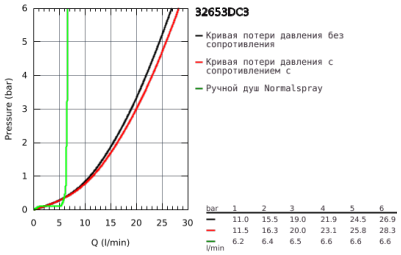

32 653 DC3 **ATRIO СМЕСИТЕЛЬ ОДНОРЫЧАЖНЫЙ ДЛЯ ВАННЫ, НАПОЛЬНЫЙ МОНТАЖ**

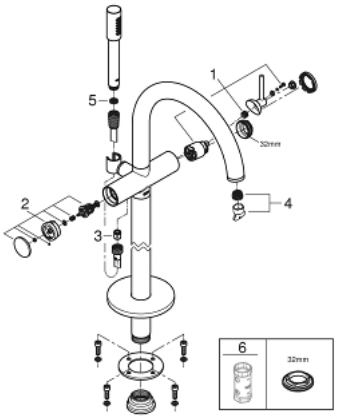

ЗАПАСНЫЕ ЧАСТИ

1: Картридж (Order-nr. 46374000)

2: Переключатель (Order-nr. 48405DC0)

3: Обратный клапан (Order-nr. 08565000)

4: Аэратор (Order-nr. 13926000)

5: Сетка (Order-nr. 0700200M)

6: Ключ (Order-nr. 19332000)*

* Optional accessories