24 095 001 **LINEARE СМЕСИТЕЛЬ ОДНОРЫЧАЖНЫЙ СКРЫТОГО МОНТАЖА ДЛЯ ВАННЫ С ПЕРЕКЛЮЧАТЕЛЕМ НА 3 ПОЛОЖЕНИЯ**

ОПИСАНИЕ ПРОДУКТА

- комплект верхней монтажной части для
- GROHE Rapido SmartBox 35 600/35 604 (универсальная встраиваемая часть)
- GROHE SilkMove керамический картридж Ø 46 мм
- GROHE StarLight хромированное покрытие поверхности
- с настенными розетками GROHE FastFixation (скрытые эксцентрики, уплотнение, скрытый монтаж)
- металлическая накладная панель, регулируемая на 6°
- металлический рычаг
- переключатель на 3 положения
- распределение расхода: выход A = 27 л/мин выход B = 27 л/мин выход C = 27 л/мин
- без встраиваемой части

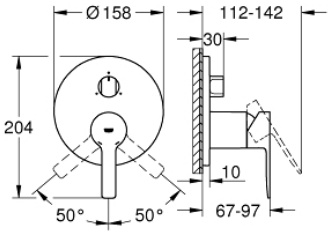

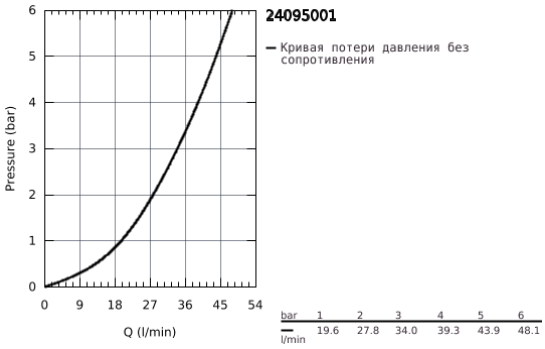

24 095 001 **LINEARE СМЕСИТЕЛЬ ОДНОРЫЧАЖНЫЙ СКРЫТОГО МОНТАЖА ДЛЯ ВАННЫ С ПЕРЕКЛЮЧАТЕЛЕМ НА 3 ПОЛОЖЕНИЯ**

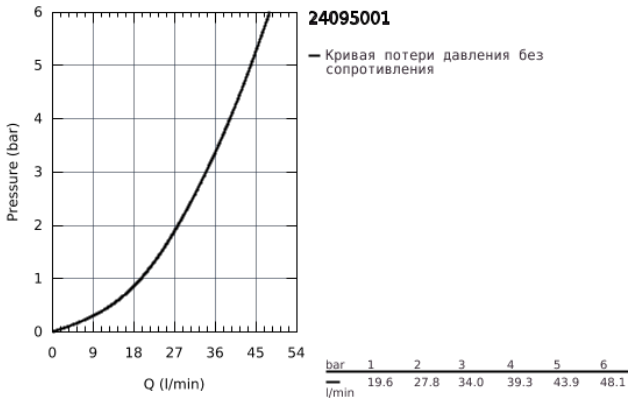

bar	1	2	3	4	5	6
l/min	19.6	27.8	34.0	39.3	43.9	48.1

24 095 001 **LINEARE СМЕСИТЕЛЬ ОДНОРЫЧАЖНЫЙ СКРЫТОГО МОНТАЖА ДЛЯ ВАННЫ С ПЕРЕКЛЮЧАТЕЛЕМ НА 3 ПОЛОЖЕНИЯ**

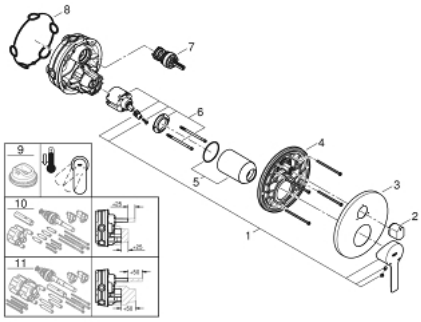

ЗАПАСНЫЕ ЧАСТИ

1: Рычаг (Order-nr. 46988000)

2: Кнопка переключателя (Order-nr. 48447000)

3: Розетка (Order-nr. 49105000)

4: Монтажная плата (Order-nr. 49094000)

5: Колпак (Order-nr. 09038000)

6: Картридж (Order-nr. 46048000)

7: Переключатель (Order-nr. 48448000)

8: Уплотнение (Order-nr. 48360000)

9: Ограничитель температуры (Order-nr. 46308000)*

10: Универсальный набор удлинителей для смесителей с 2-мя рукояткам и, 25 мм (Order-nr. 14056000)*

11: Универсальный набор удлинителей для смесителей с 2-мя рукояткам и, 50 мм (Order-nr. 14057000)*

* Optional accessories